EWorkSTATION 4.0
Produktdatenblatt

Produktbezeichnung: Drahtführung Trägersäule

Produktbeschreibung:

Die Drahtführung dient zur optimalen Führung von Einzelleiter und zum einführen in einen Ablängautomat.
Geeignet für Einzelleiter bis 2,50 mm².

Montageort: Geräteträger Phoenix Crimp(10108204)
Geräteträger C8+ (10108442)

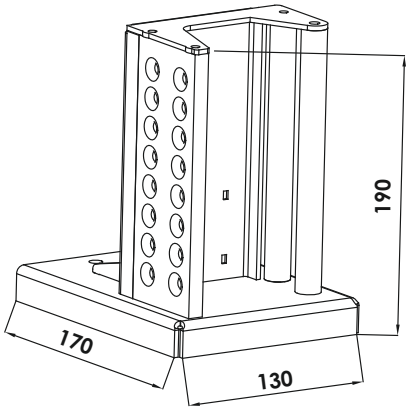

Technische Daten

Bestellnummer	10108780
Typenbezeichnung	DFG
Abmessung [L x B x H]	170mm | 130mm | 190mm
Gewicht Netto	1,8 kg
Gewicht Versand	2,0 kg
Material	Stahl
max. Tragkraft	7 x 2,50mm²
Oberflächenbeschaffenheit	Pulverbeschichtet
Farbe	RAL 7016 Anthrazitgrau Struktur
Zubehör	10108522 Linsenkopfschraube M8x16 10005647 Stoppmutter M8 10108427 Linsenkopfschraube M5x16 10108824 Gewindestift mit Innensechskant 10108524 Linsenkopfschraube M6x12 10108428 Stoppmutter M6

Bauer Syteme GmbH | Steinäcker 5 - 7 | 75015 Bretten
Fon.: +49 7252 / 58 377 0 Fax: +49 7252 / 58 377 50
Email: info@bauersysteme.de | Web: www.bauersysteme.de

Technische Änderungen vorbehalten. © Copyright by Bauer Systeme GmbH - Rev. 1.1